gencecix GENÇ ODASI

ÜRÜN BİLGİLERİ / PRODUCT INFORMATION / PRODUKT INFORMATION

2 ELEMAN
2 PERSON
2 PERSONEN

ÜRÜN ADI : PRENSES	PRODUCT NAME : PRINCESS	PRODUKT NAME : PRINCESS
MODÜL ADI : KARYOLA 90*200	PRODUCT NAME : BED 90*200	PRODUKT NAME : BED 90*200
MODÜL KODU : P - 406	MODULE CODE : P - 406	MODULE CODE : P - 406
TARİH: 16.09.2013	DATE : 16.09.2013	DATE : 16.09.2013

MONTAJ MALZEMELERİ / MOUNTING MATERIAL / MONTAGE MATERIAL

KOD / CODE / CODE	ADET / PCS / ST.	Ölçü / Dimension
AA	12	
AB	12	
AD	16	Ø8*30 mm
BH	16	6*12 mm
DA	6	M6*50 mm
DB	6	10 mm
AZ	4	3,5*20 mm
CS	1	470 mm
BT	6	3,5*35 mm
BK		

MONTAJ PARÇALARI / MOUNTING PARTS / MONTAGE ELEMENTE

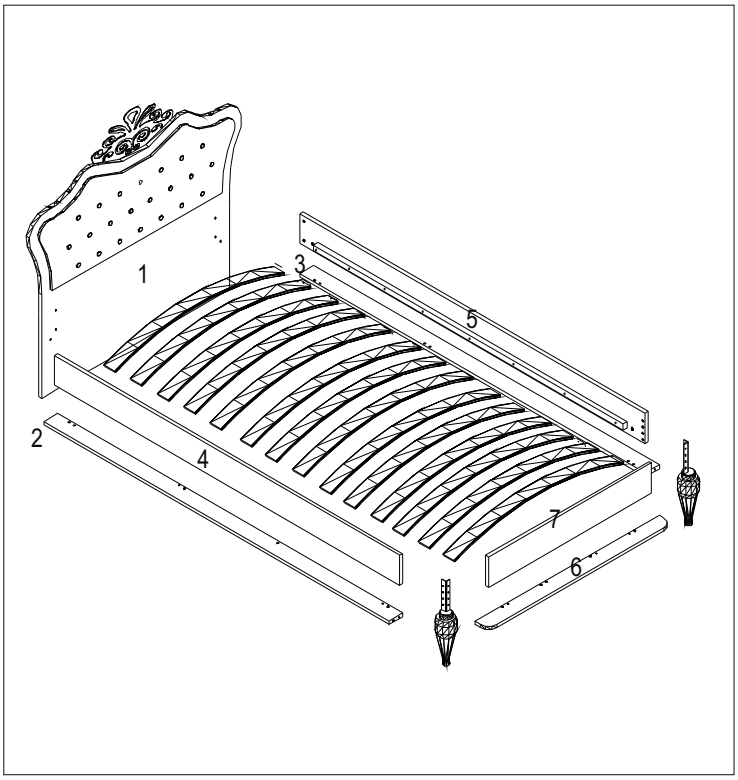

PARÇA KODU / PARTS KODU / PARTS KODU	PAKET NO / PACK NR / PACK NR	PARÇA ADI / PARTS NAME / PART NAME	ADET / PCS / ST.
1	½	BAŞUCU / BEDSIDE / BEDSIDE	1
2		SOL YAN TAHTA / LEFT SIDE BOARD / LINKE SEITE BOARD	1
3		SAG YAN TAHTA / RIGHT SIDE BOARD / RECHTS BOARD	1
4		SOL YAN TAHTA / LEFT SIDE BOARD / LINKE SEITE BOARD	1
5		SAG YAN TAHTA / RIGHT SIDE BOARD / RECHTS BOARD	1
6		AYAKUCU / TOE / ZEH	1
7		AYAKUCU / TOE / ZEH	1
8			
9			
10			
11			
12			
13			
14			
15			
16			

PARÇA MONTAJ / MOUNTING PARTS / AUFBAUANLEITUNG

2 ELEMAN
2 PERSON
2 PERSONEN

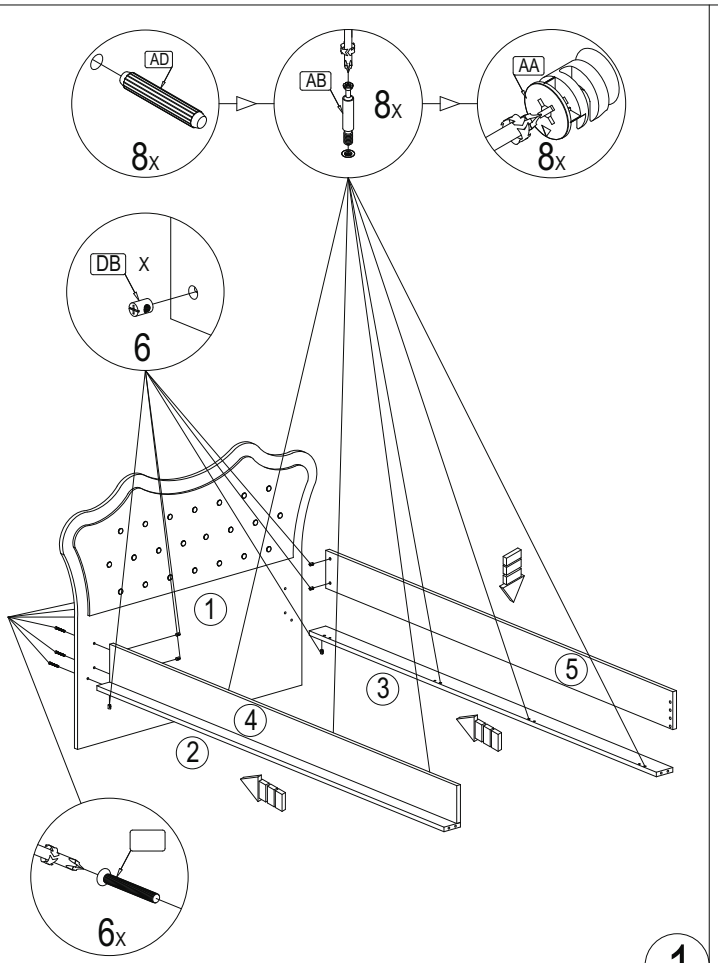

1

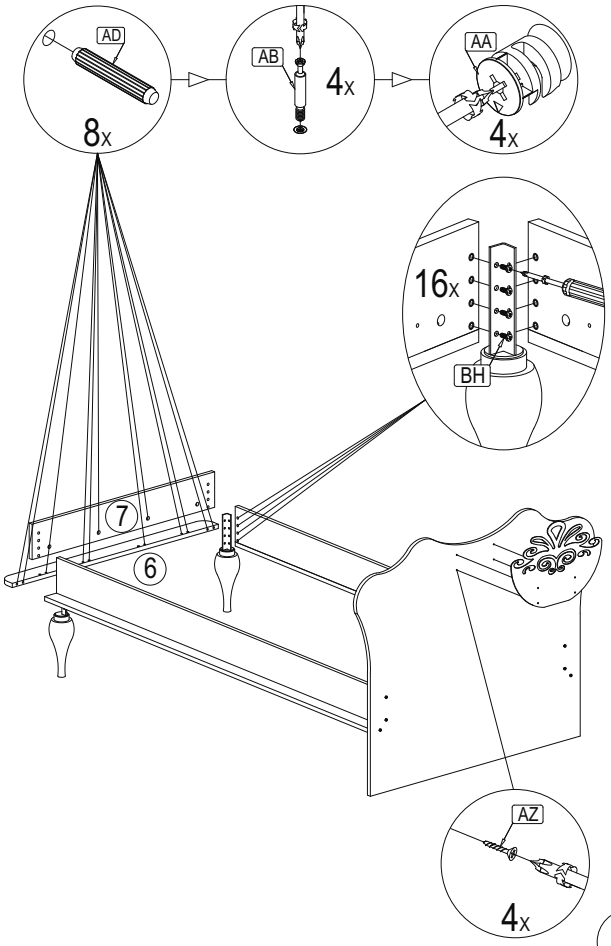

2

Schrauben jeweils mit druck reindrehen

Pressed screw bored

Bastırılarak vidası sıkılacak

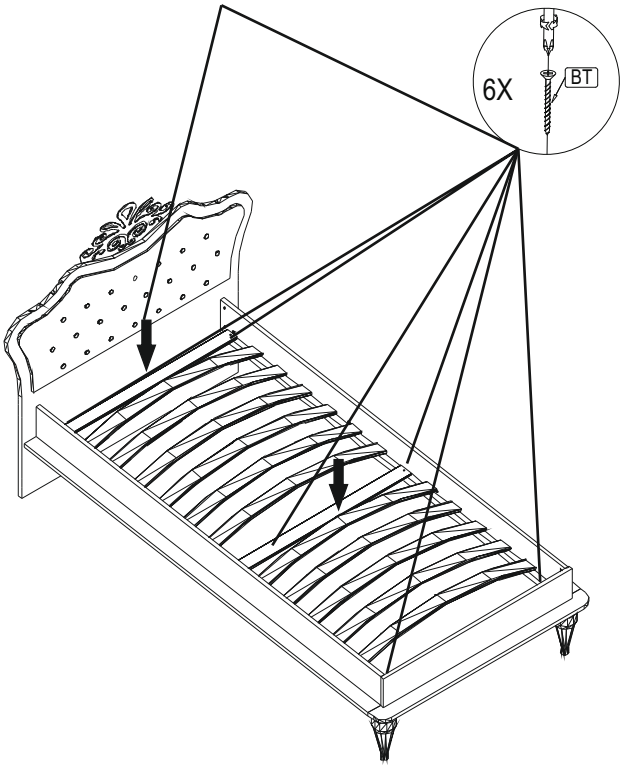

3

4